第4回京都府少年野球連絡会旗争奪大会

（兼　第4回　龍馬旗争奪西日本小学生野球大会京都府予選会）

（兼　第7回　村田兆治旗争奪三原市少年野球大会京都予選会）

（兼　第2回　野球のまち阿南市大会京都府予選会）

京都府少年野球連絡会

（2014／ 3／ 8版）
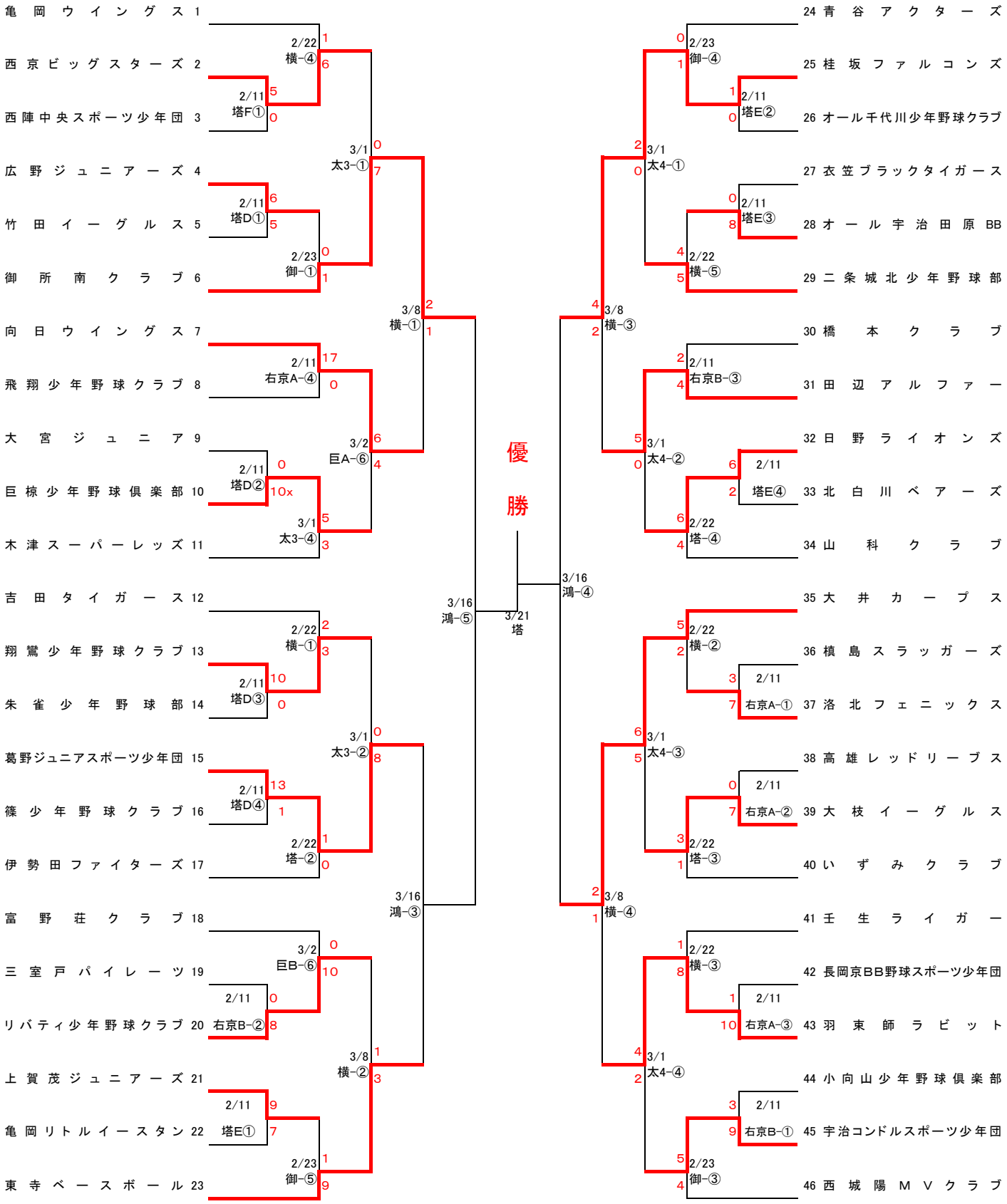
グランド案内　塔：塔ノ森グランド　右京：宇治川河川敷右京グランド　太：太陽が丘グランド　草：草内グランド　横：横大路グランド　御所：御所今出川グランド　鴻：鴻ノ巣多目的グランド