第40回記念宝ヶ池少年野球交流大会

6年生の部

① 8:30　② 10:00 ③ 11:30 ④ 13:00 ⑤ 14:30 ⑥ 16:00
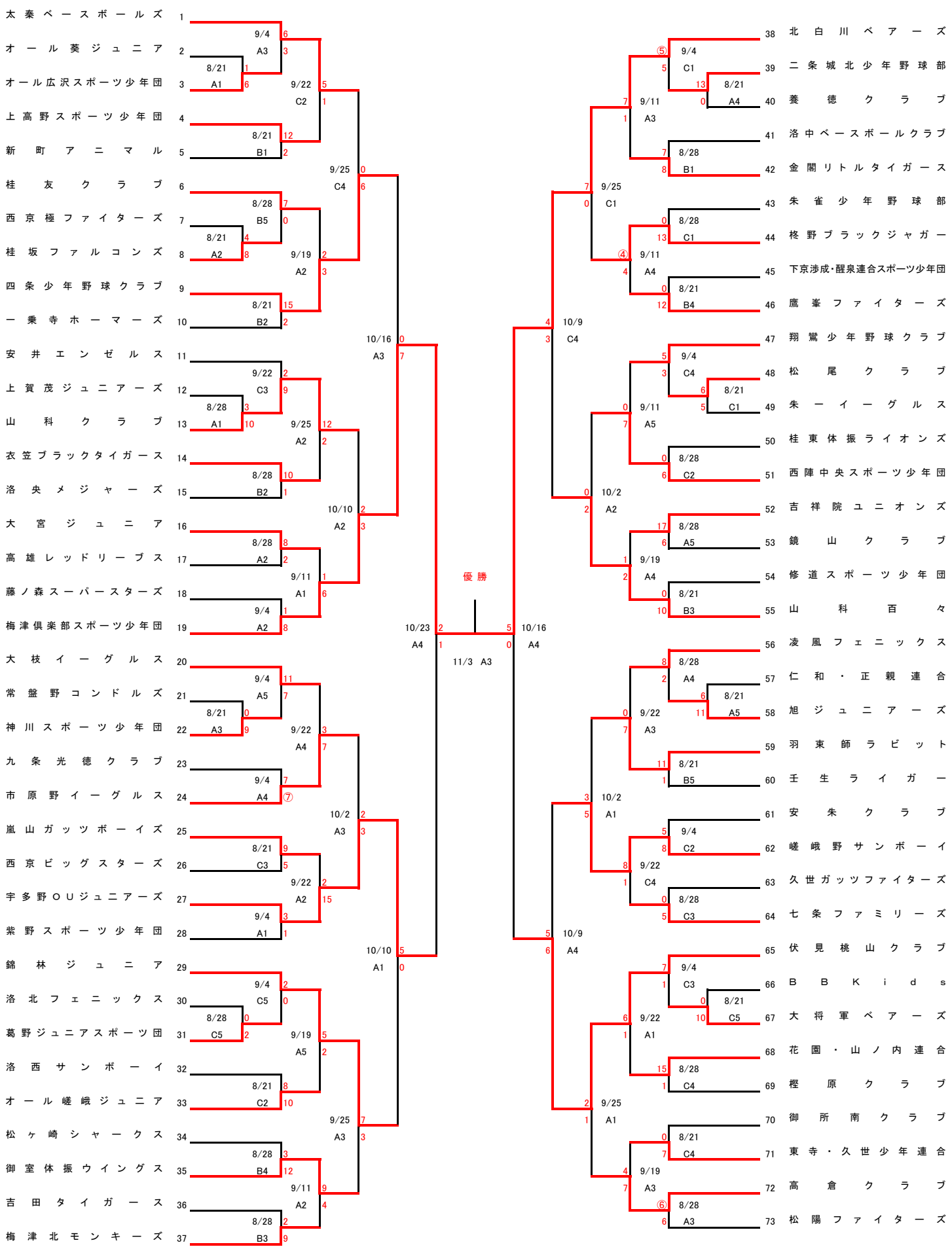
℡ 701−6248