【 学童Bの部 】

第12回　京都洛南ライオンズクラブ杯争奪大会
第11回　ナ ガ セ ケ ン コ ー 旗 争 奪 大 会
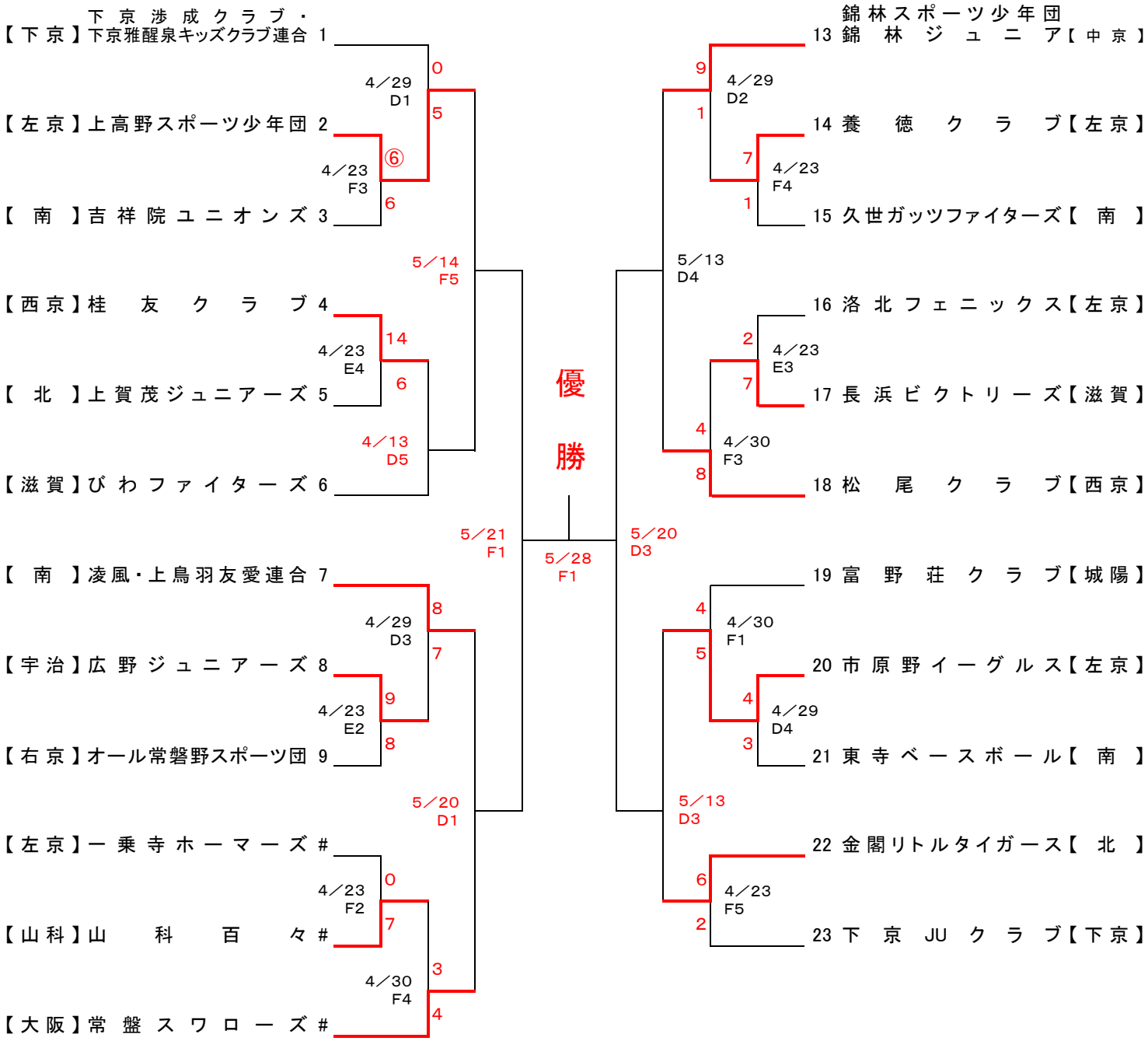
南区少年野球振興会
（2017／4／30版）