第8回 京都府少年野球連絡会旗争奪大会
第2回 京都フローラ杯争奪大会

京都府少年野球連絡会
（2018／3／4版）

（兼第２回小早川隆景杯少年野球大会京都府予選会）
（兼第６回全日本野球のまち阿南市大会京都府予選会）
（兼第８回龍馬旗争奪西日本小学生野球大会京都府予選会）
（兼第１４回三原市長旗争奪少年野球大会京都府予選会）
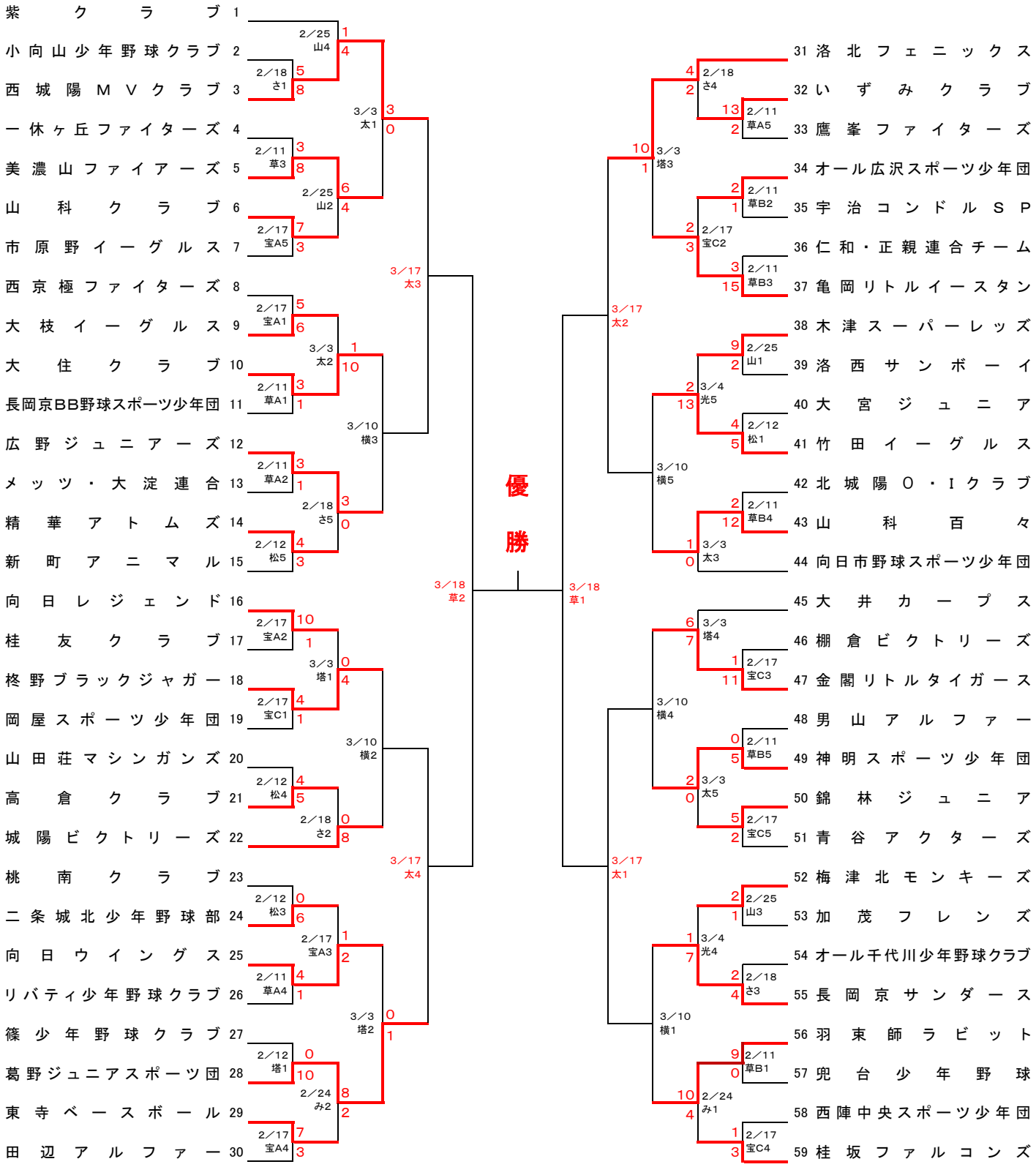
塔（南区塔ノ森G）・巨（宇治巨椋G）・宝（スポ少宝ヶ池G）・右（右京宇治川河川敷右京G）・辺（京田辺G）
草（田辺草内G）・横（伏見横大路第4G）・さ（八幡さつきG）・小（西京小畑川）・松（右京区松尾G）・木（木津川河川G）
光（西京光華G）・太（太陽が丘第4）・山（山科区山科中央公園）・み（宇治市みどりが丘G）