# 第43回 京都市スポーツ少年団本部長旗・杯争奪大会

## 【 1 部 】
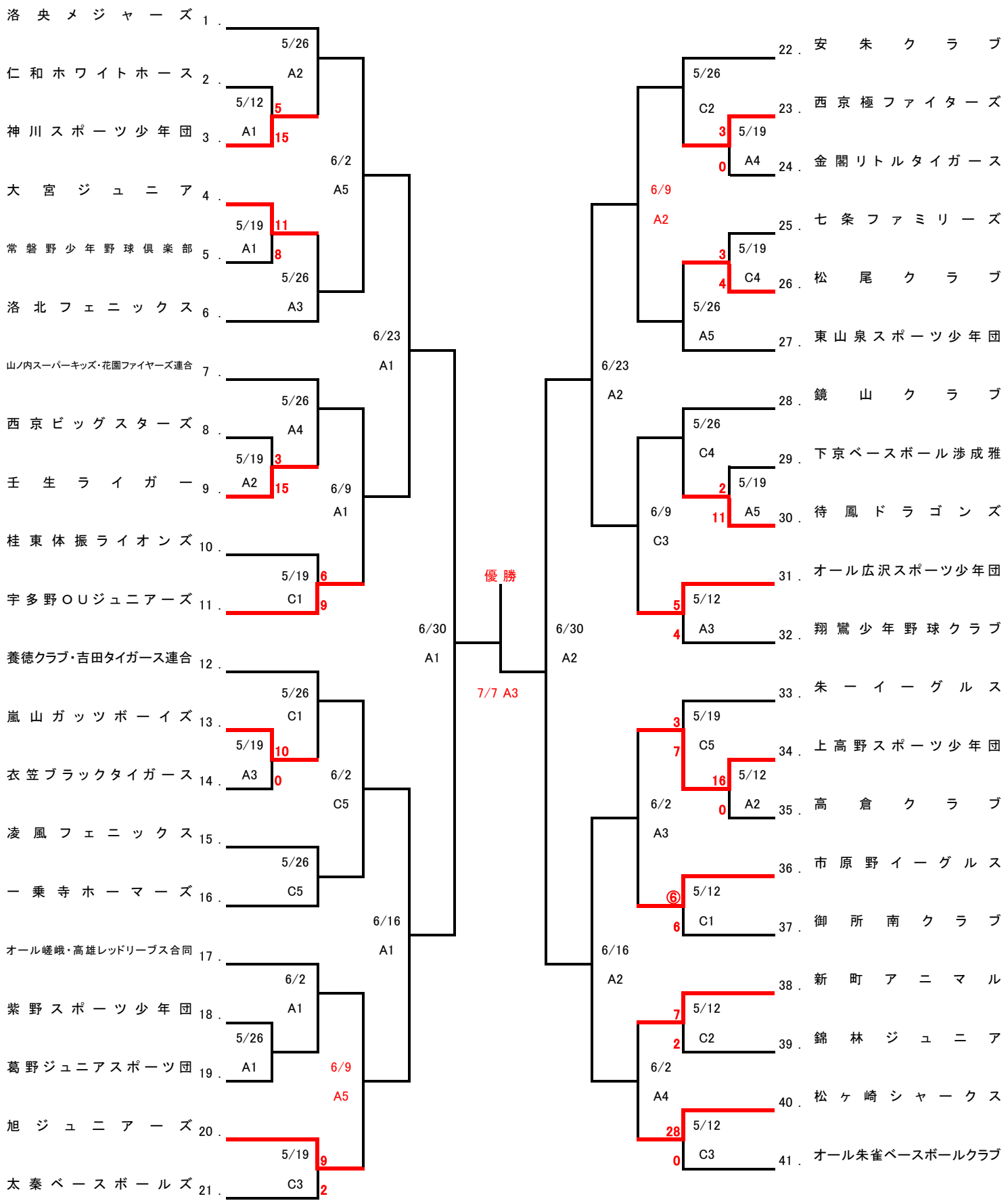
TEL701－6248