第29回山科学童野球振興会・夏季大会
京都市長杯争奪大会

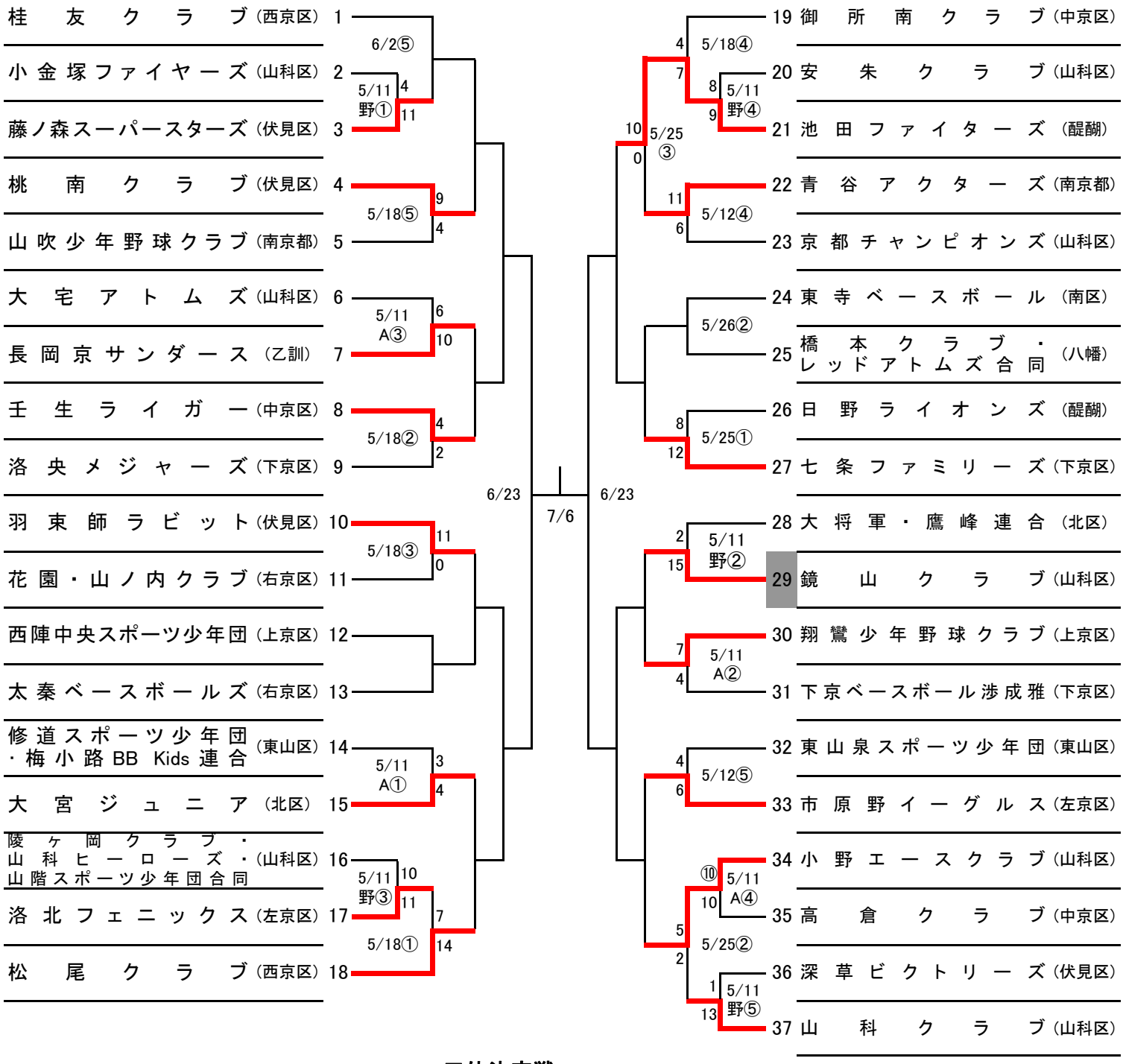

三位決定戦

7/6

5/25(土) 山科中央公園
5/26(日) 山科中央公園
6/1(土)　山科中央公園
6/2(日)　山科中央公園
6/8(土)　宇治川グランド
6/9(日)　勧修寺グランド