第27回南区会長杯争奪選手権大会
第21回下京・南支部理事長旗争奪大会
第27回城南少年野球親睦旗争奪大会
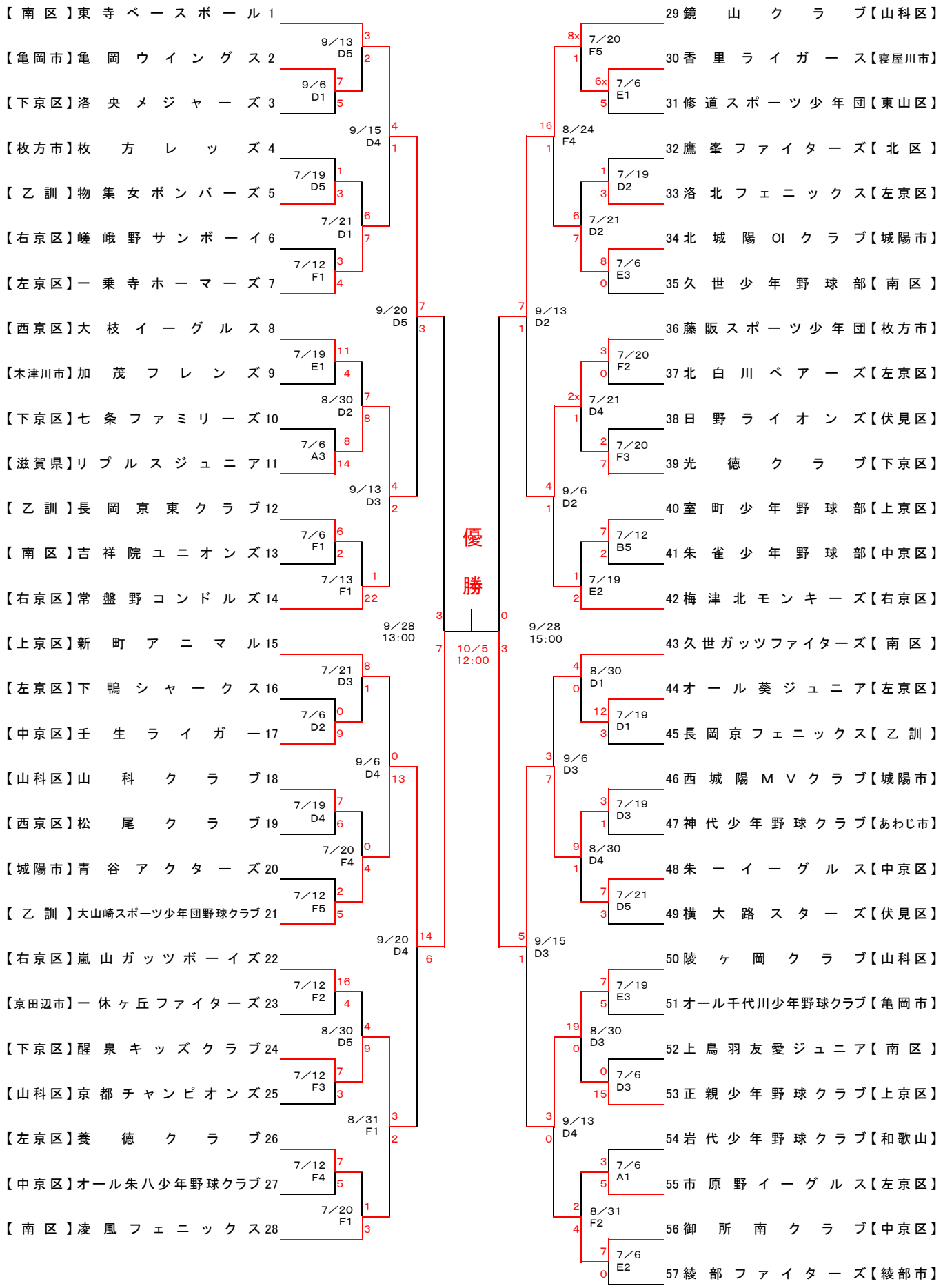
南区少年野球振興会
（2014／ 9／28版）