第28回南区会長旗争奪夏季大会
第22回下京・南支部長杯争奪大会
第21回京都洛南ライオンズクラブ旗争奪大会
第19回読売新聞社杯争奪大会
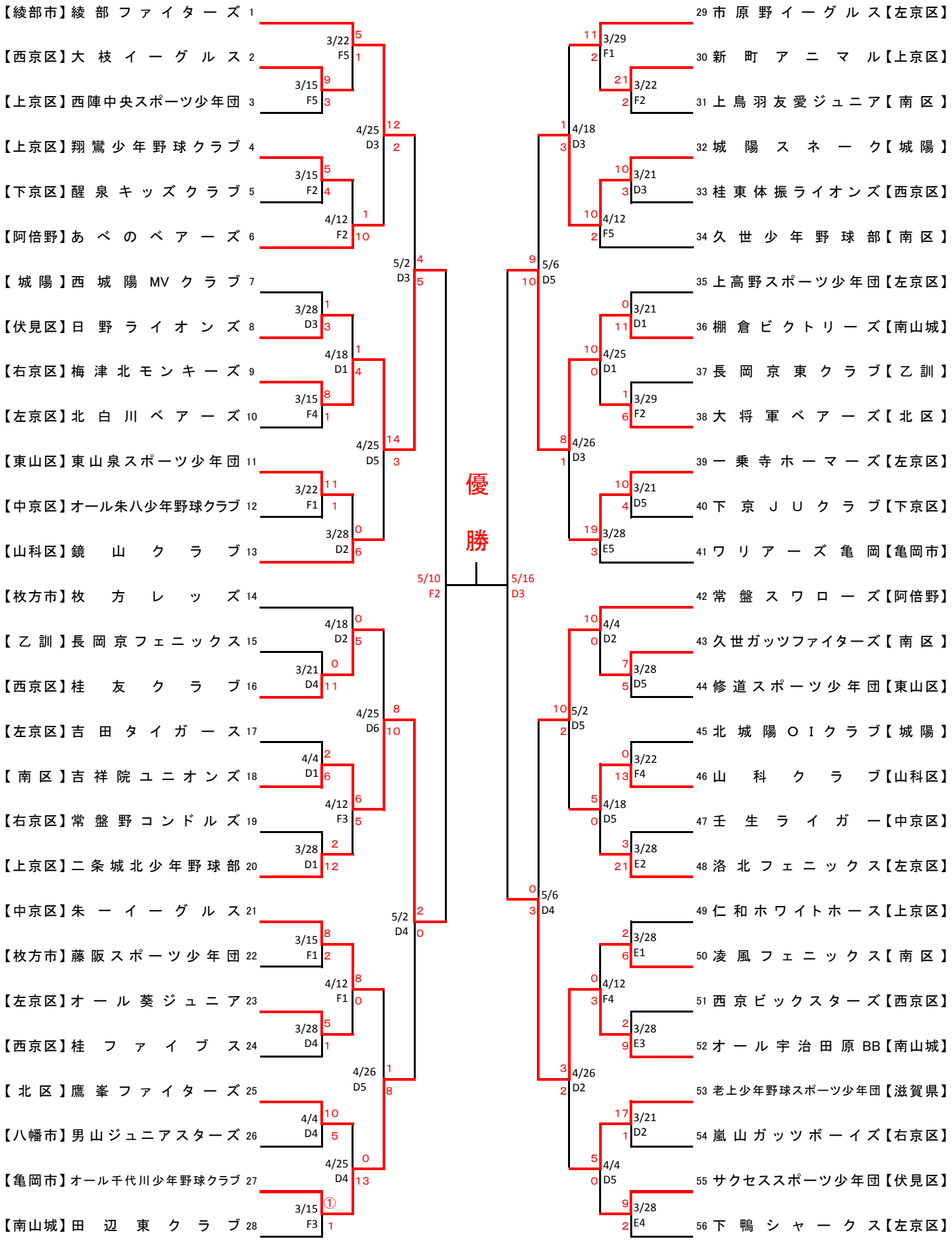
南区少年野球振興会
（2015／5／6版）