第29回山科学童野球振興会・夏季大会
京都市長杯争奪大会

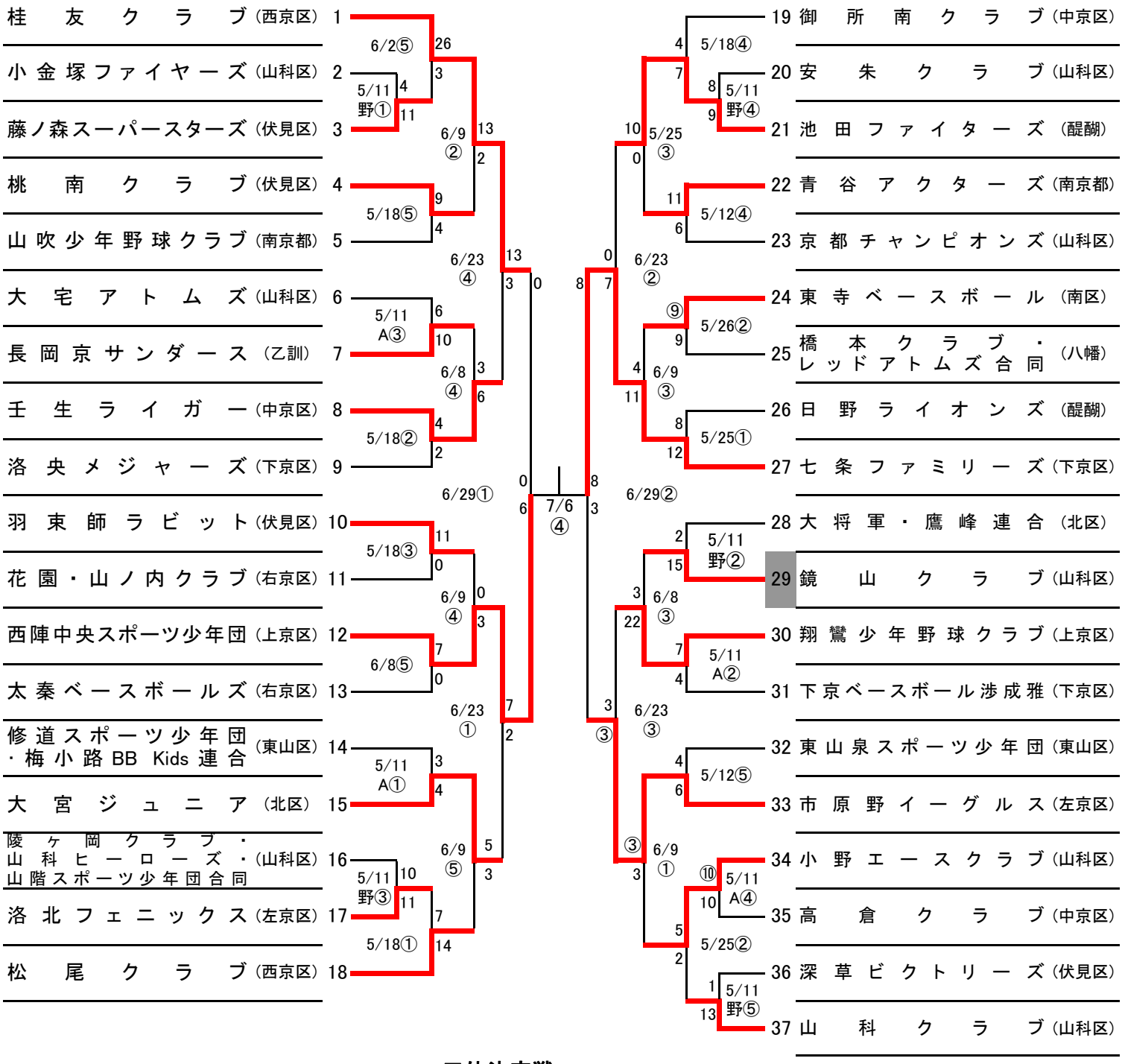

三位決定戦

7/6 ②

6/29(土) 山科中央公園
6/30(日) 勧修寺グランド
7/6(土) 伏見桃山城野球場