第45回記念宝ヶ池少年野球交流大会

5年生の部

TEL 701−6248
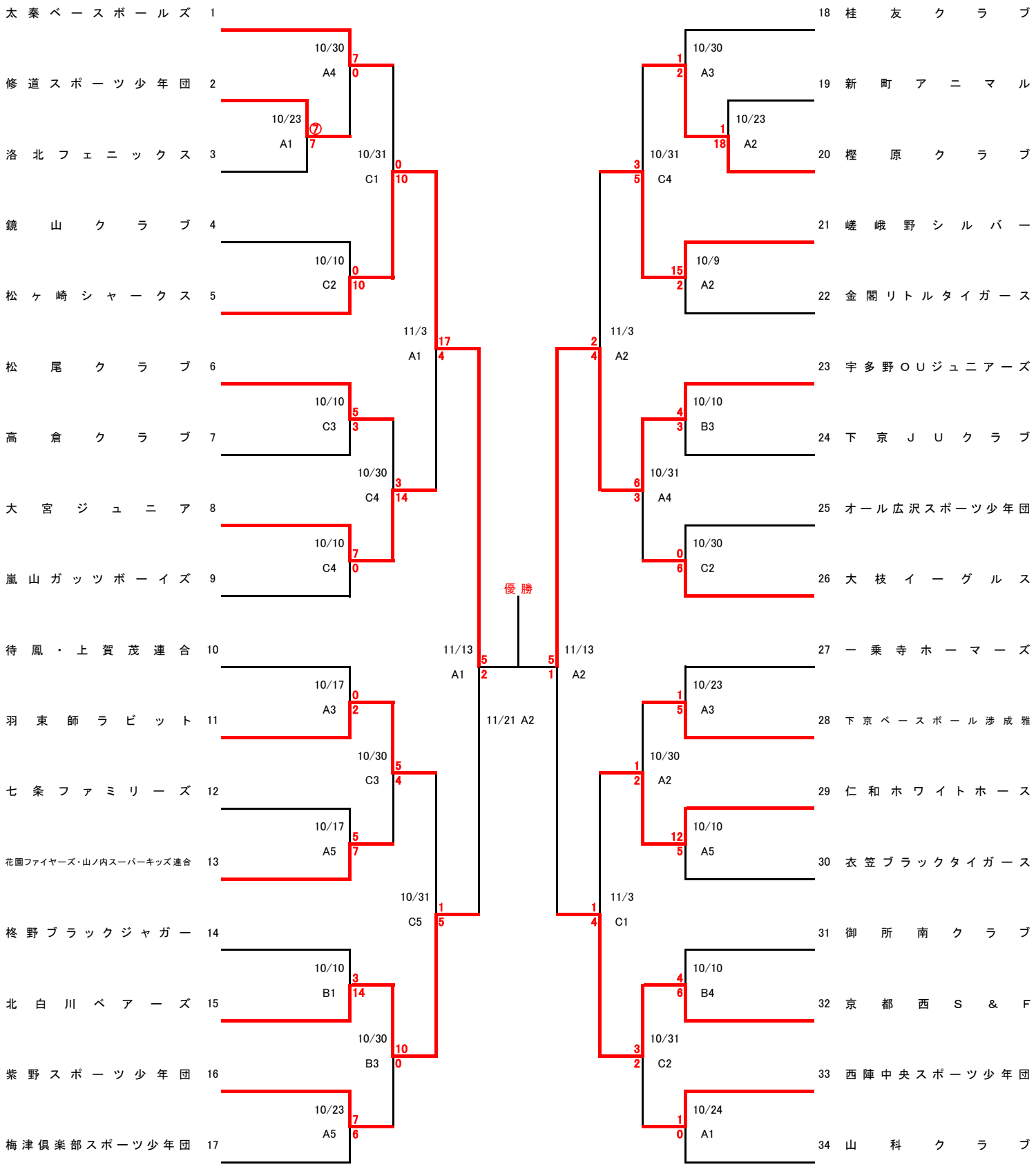
① 9:00　② 10:30　③ 12:00　④ 13:30　⑤ 15:00