第12回 京 都 府 少 年 野 球 連 絡 会 旗 争 奪 大 会
第６回 京 都 フ ロ ー ラ 杯 争 奪 大 会

（兼第4回小早川隆景杯少年野球大会京都予選会　・（兼第8回全日本野球のまち阿南市大会京都府予選会）

（兼第10回龍馬旗争奪西日本小学生野球大会京都府予選会）・（兼第16回三原市長旗争奪少年野球大会京都府予選会）

塔-塔ノ森G（南区）・ 伏見-宇治川河川敷深草中村メッツG（伏見区）・ 松-松尾グランド（右京区）・ ダ-ダイハツ裏G（乙訓）・ 宇-巨椋ふれあい運動公園（宇治）
さ-さつきグランド（八幡市）・ 御-御所G（中京区）・ 山-山科中央G（山科区）・ 西京-宇治川河川敷G（西京区）・ 草-草内グランド（南山城）・太陽-太陽が丘第3球場（宇治）
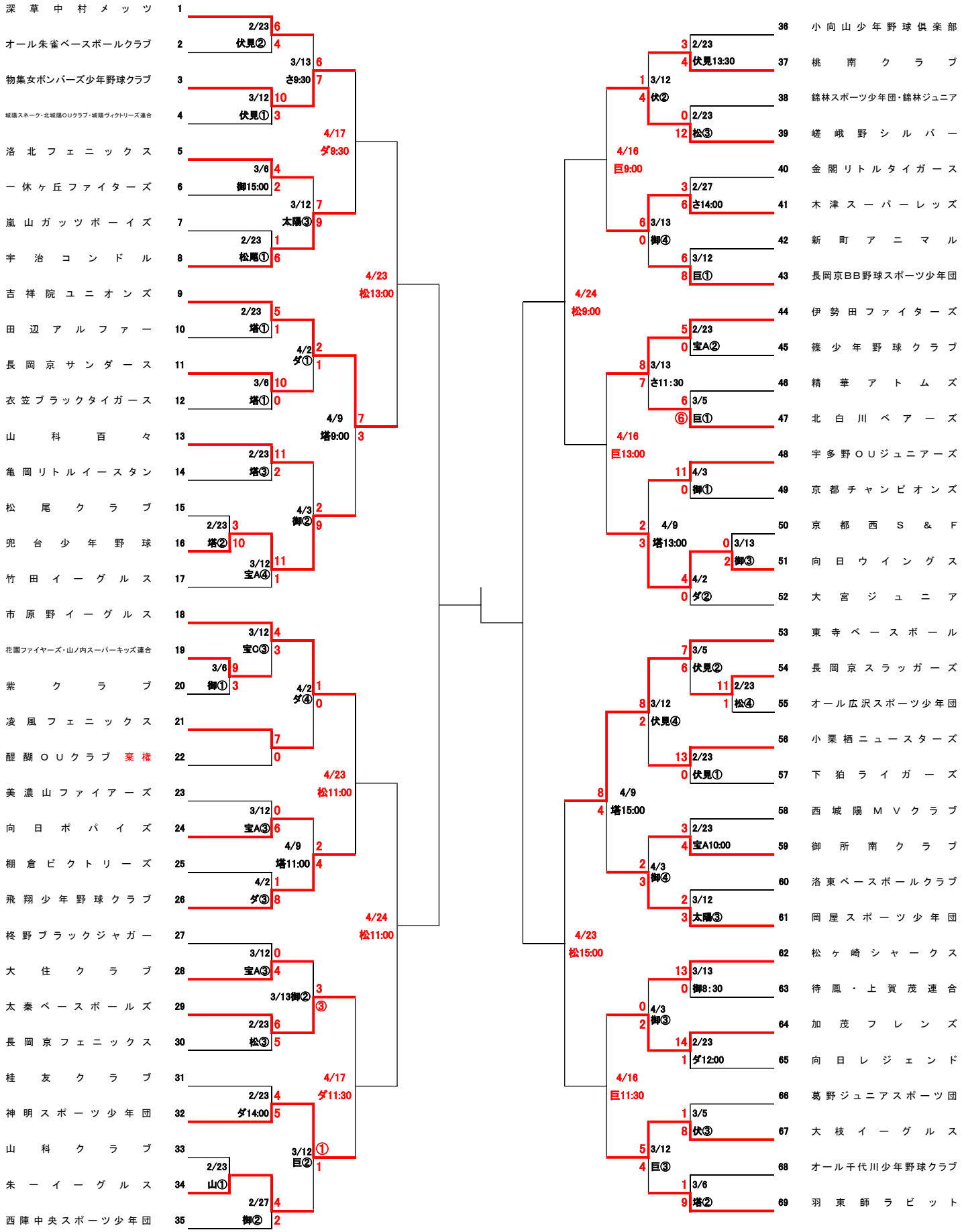
4月10日版