【 学童Bの部 】

第16回 京都洛南ライオンズクラブ杯争奪大会
第15回 ナ ガ セ ケ ン コ ー 旗 争 奪 大 会

南区少年野球振興会
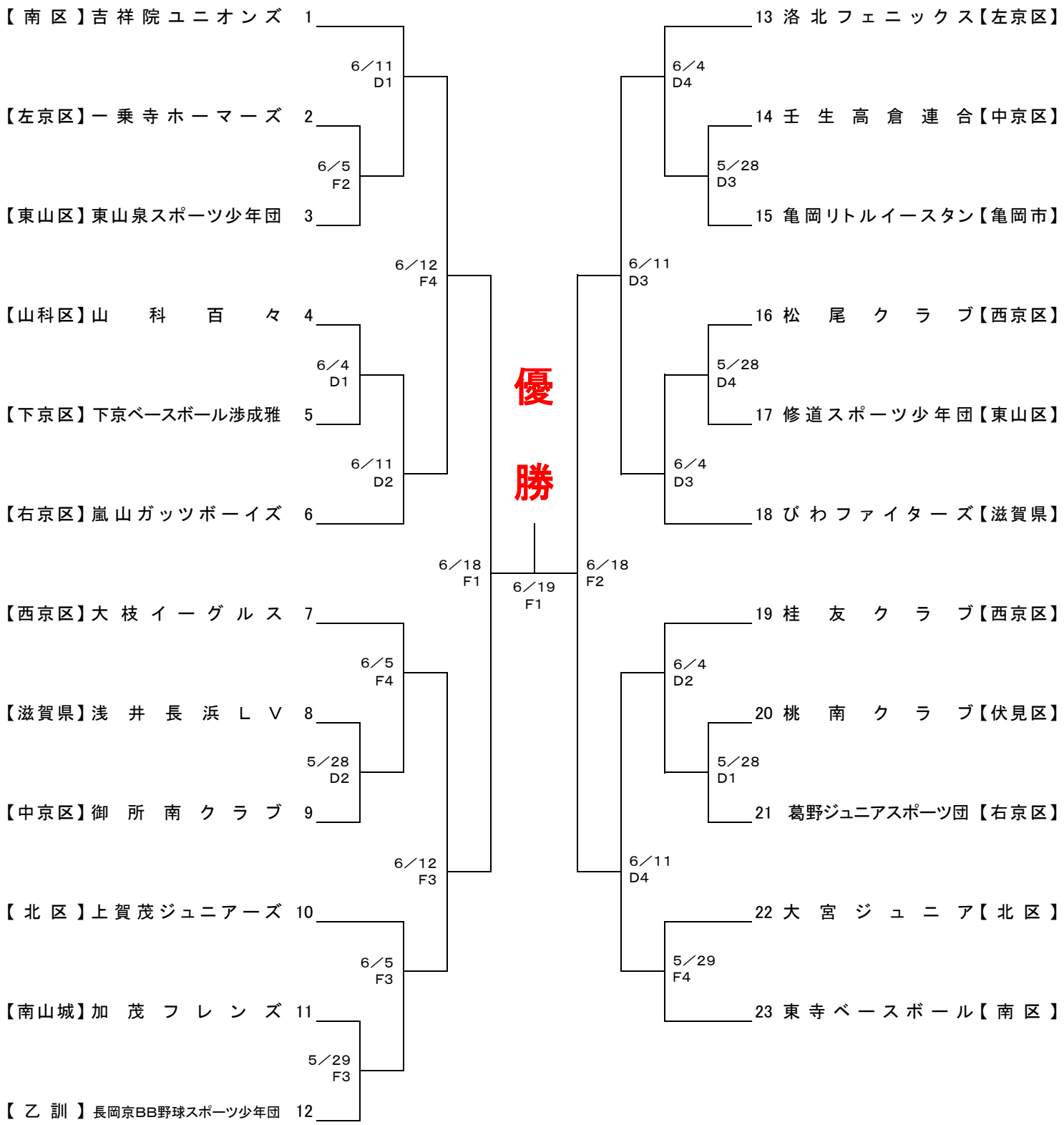
（2022／5／4版）