第46回宝ヶ池少年野球交流大会

5年生の部

TEL 701−6248
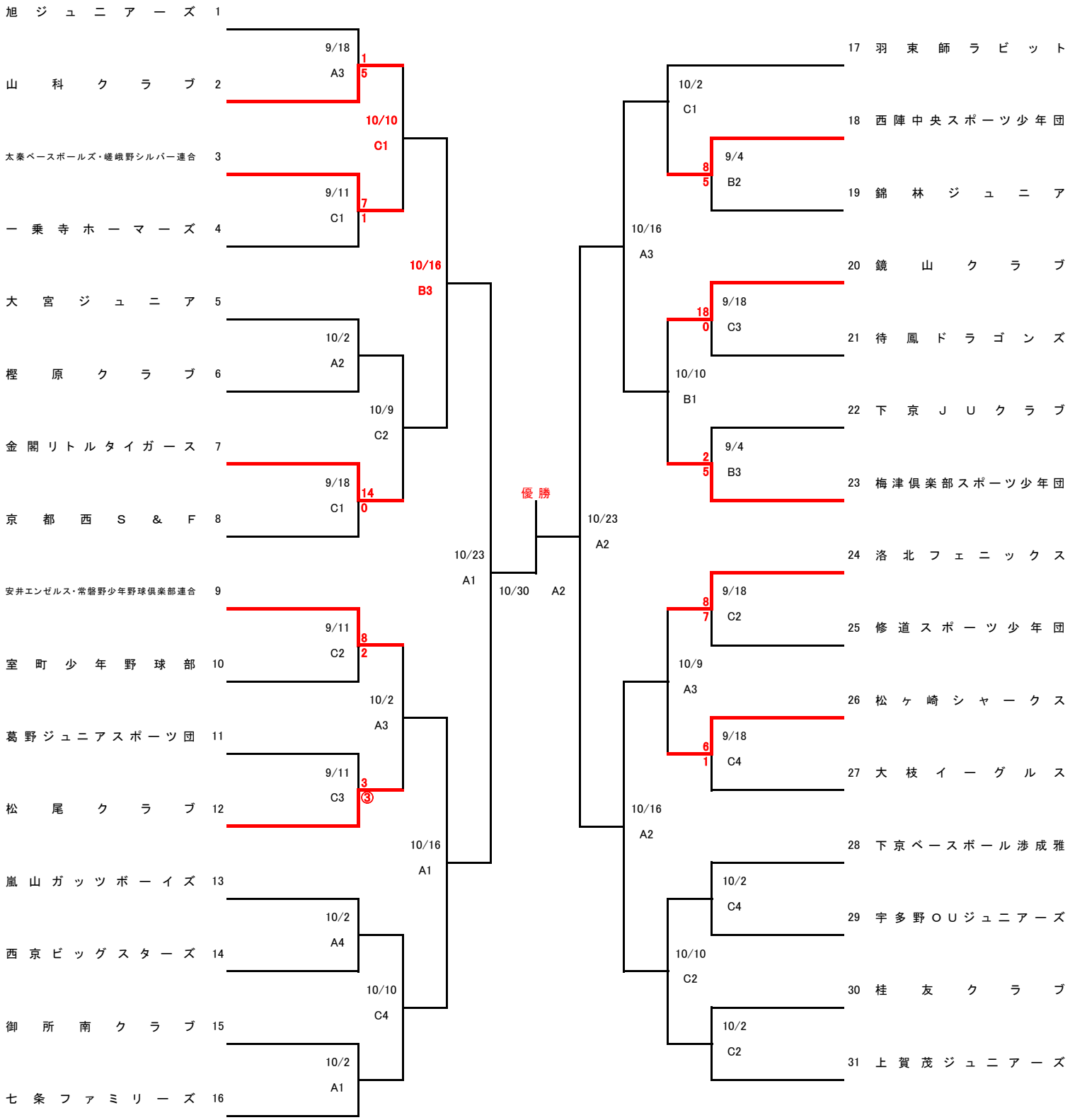
① 9:00　② 10:30 ③ 12:00 ④ 13:30 ⑤ 15:00