【 学童Bの部 】

第17回 京 都 洛 南 ライオンズクラブ 杯 争 奪 大 会
第16回 ナ ガ セ ケ ン コ ー 旗 争 奪 大 会

南区少年野球振興会

（2023／7／22版）

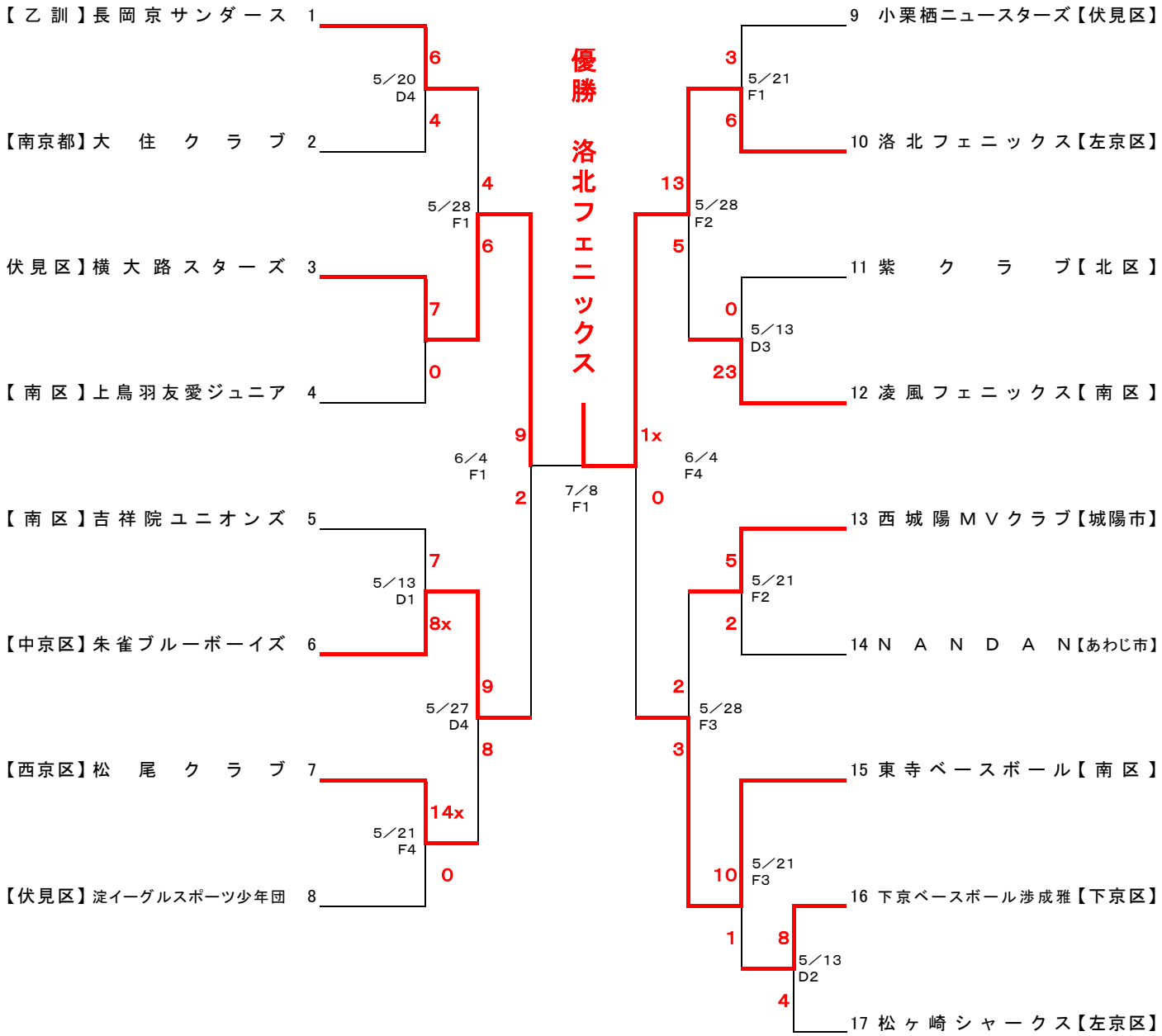

準優勝　横大路スターズ

第三位　東寺ベースボール・朱雀ブルーボーイズ