第37回　南区会長旗争奪夏季大会
第31回　下京・南支部長杯争奪大会
第30回　京都洛南ライオンズクラブ旗争奪大会
第28回　読売新聞社杯争奪大会
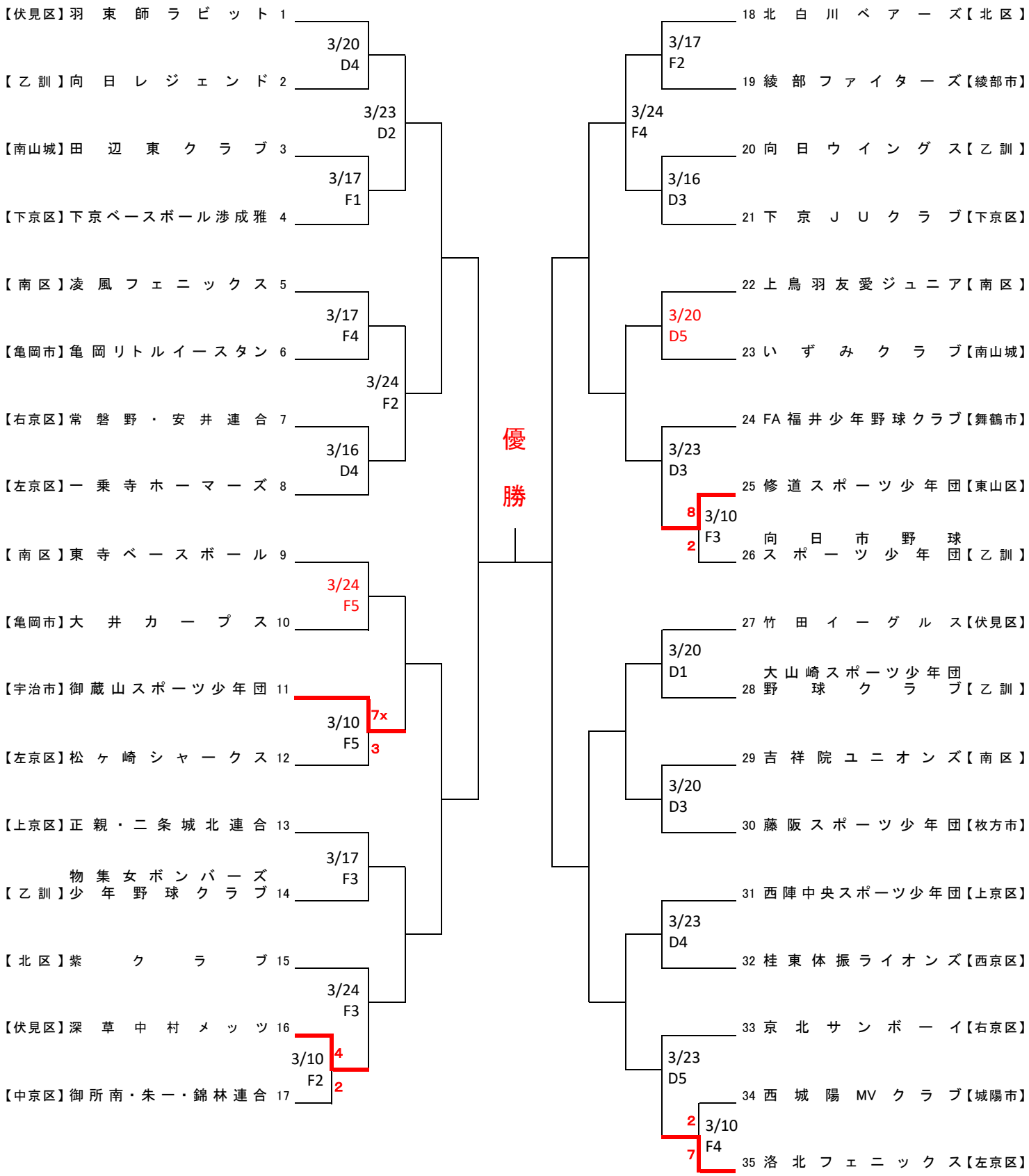
南区少年野球振興会
（2024/3/10版）