第37回 南 区 会 長 杯 争 奪 選 手 権 大 会
第31回 下 京 ・ 南 支 部 理 事 長 旗 争 奪 大 会
第37回 城 南 少 年 野 球 親 睦 会 旗 争 奪 大 会

南区少年野球振興会
（2024／10／26版）

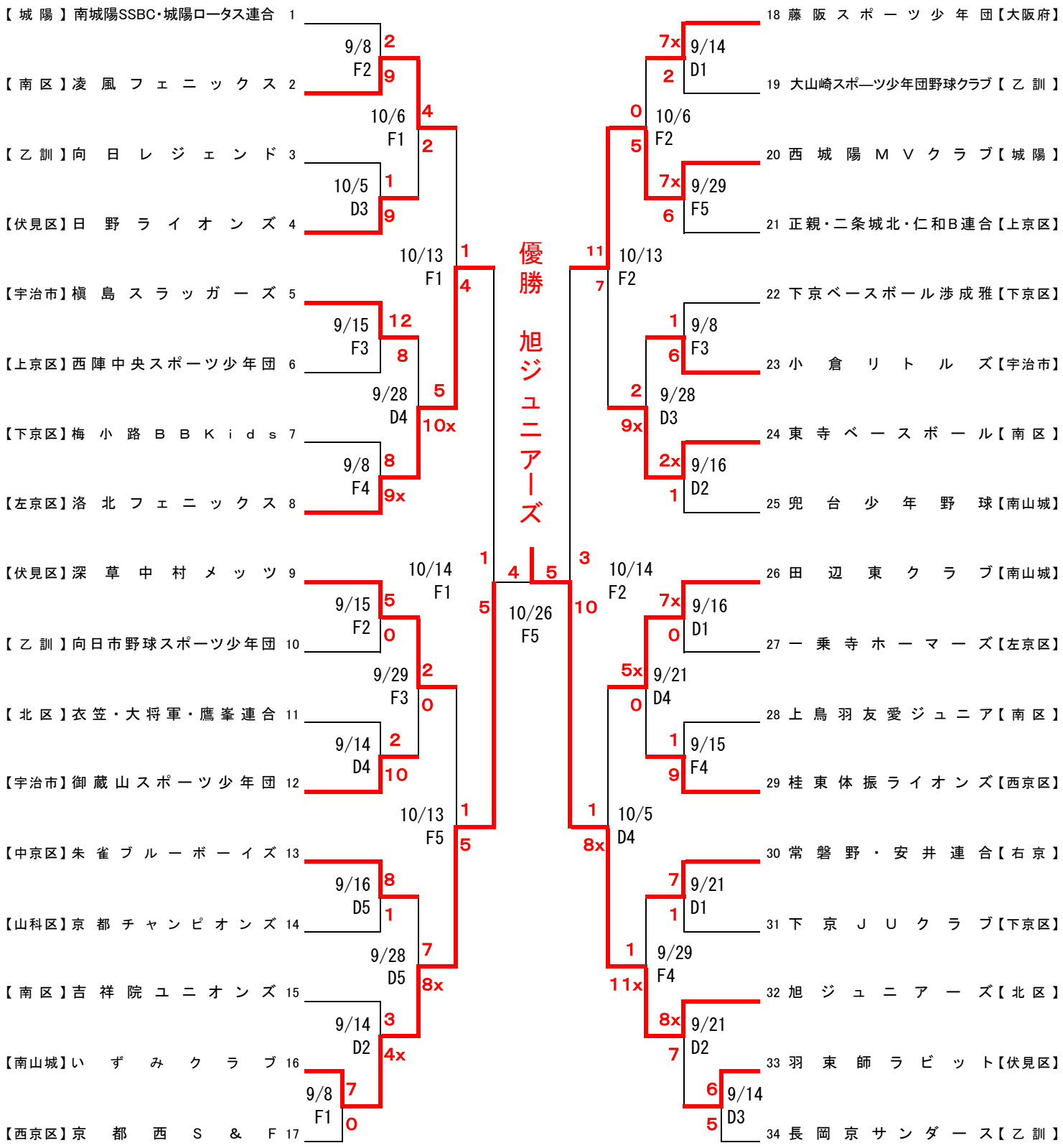

準優勝　いずみクラブ

第3位　西城陽MVクラブ・洛北フェニックス