第39回 南区会長旗争奪夏季大会
第33回 下京・南支部長杯争奪大会
第32回 京都洛南ライオンズクラブ旗争奪大会
第30回 読売新聞社杯争奪大会

南区少年野球振興会
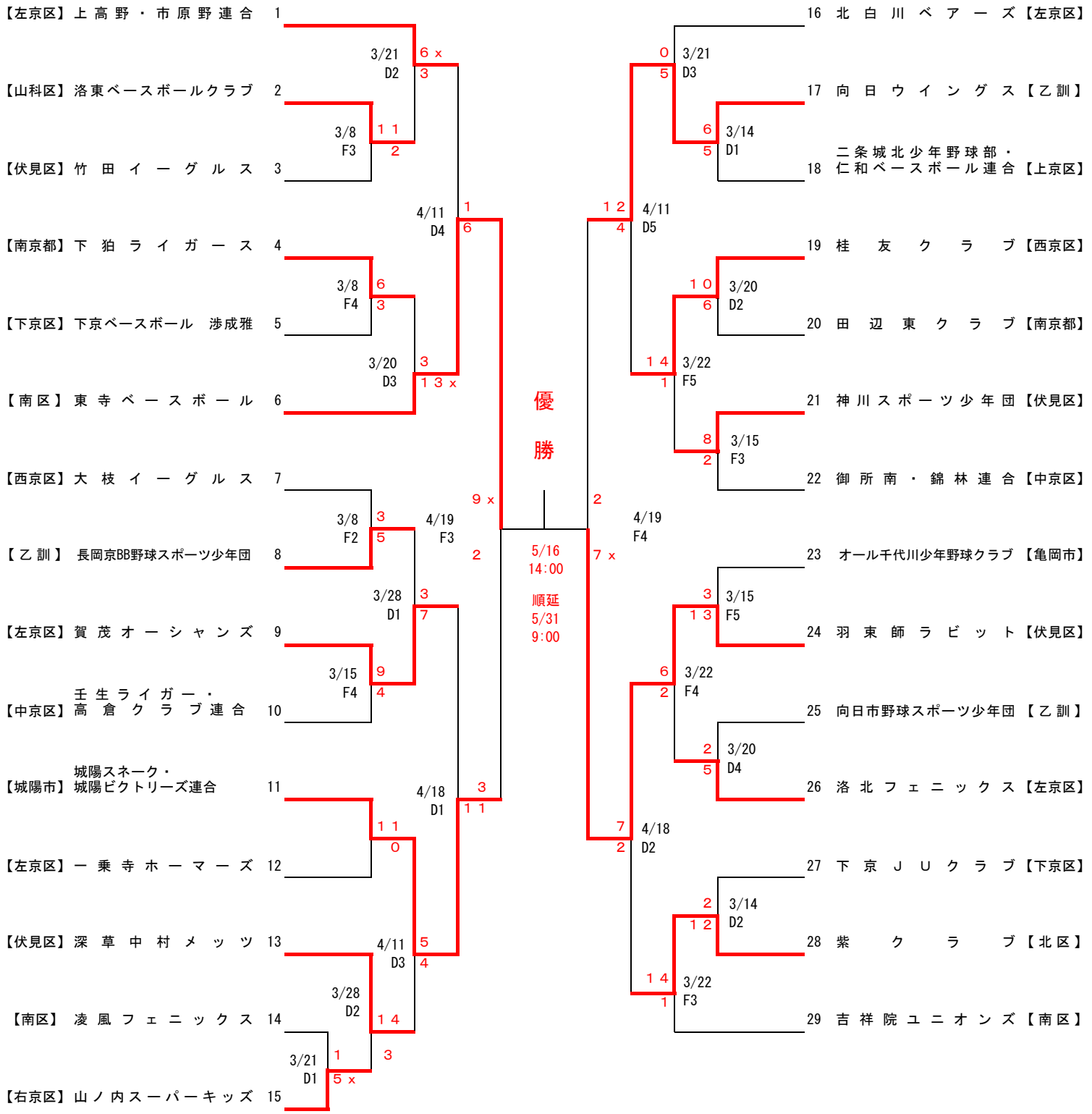
（ 2026/ 4/ 29版）